copyright ©

2.

1

1ý Q×	„ Z5sv Ö Mini-GBIC-SX Mini-GBIC-LX Mini-GBIC-LH40 Mini-GBIC-ZX50 Mini-GBIC-ZX80 Mini-GBIC-ZX100 „ 1000Base-TÖ Mini-GBIC-GT „ 7v SFP+ Q Ö XG-SFP-SR-MM850 XG-SFP-LR-SM1310 e7º, W/Ý%73L/Å%D55>
SFP 1	1 1000Base-X
+eÀ	„ 1ü AC +eÀ 1+1 %o Ö +eÀ Q RG-PA300I NÊe93Ö 100-240V~ 0W+e93Ö 90-264V~ NÁÖ 50-60Hz NÊeq 6.3A
ïG	5/4 83W
Œ Ö	0ºC ~ 45ºC

RG-WS5708 4ï× f˜ ÿMÊ 8 Zsv SFP y+e≡X Ã 2 Zv SFP+È 1 Z Console È 1 Z MGMT È >MÊ 2 ÀQÃÃ

. 1-1 RG-WS5708 × ñ?

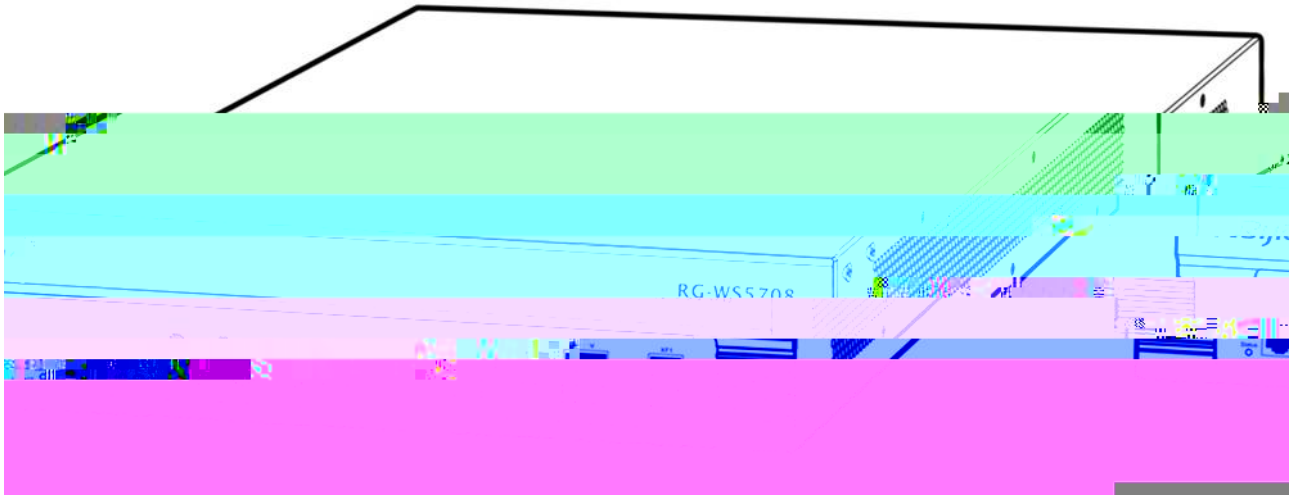

. 1-2 RG-WS5708 ÿM/j?

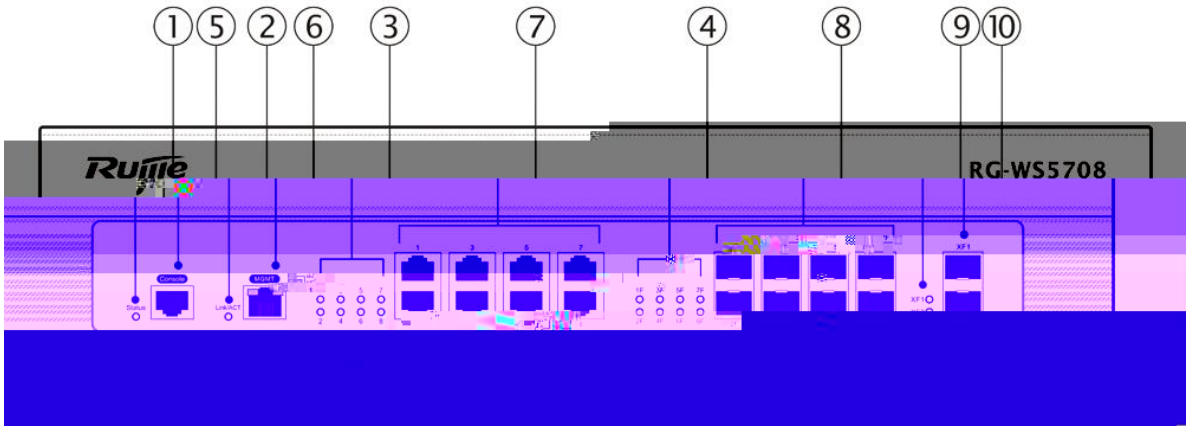

GÕ	1Ê× f(1e7/jÿ	6Ê MGMT
	2Ê MGMT 1(1e7/jÿ	7Ê 10/100/1000Base-T 8F2Ä51
	3Ê 10/100/1000Base-T 8F2Ä51(1e7/jÿ	8Ê 1000Base-X SFP 1
	4Ê 1000Base-X (1e7/jÿ	9Ê SFP+17/jÿ
	5Ê Console	10Ê SFP+1

. 1-3 RG-WS5708

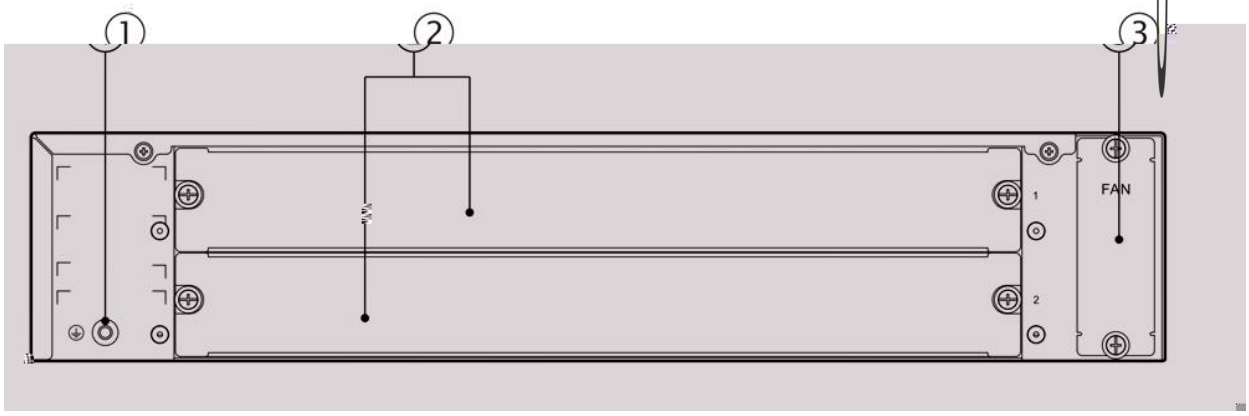

	1	3 -
	2	

RG-

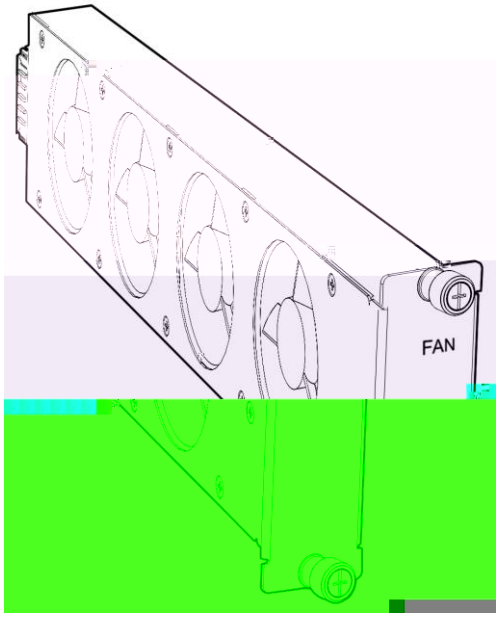

7/j&Ÿ	M’ ¯ 7Aö	(æ 1	[y
(æ 1 7/j&Ÿ	Status	7/j&Ÿ&•	4ï × f ˜"Ñ 9 :+e
		5/8¢L &ñ	4ï × f ˜!“ X M û F È9 0-$L &ñ I >˜/j 2 h Ä

2

2.1

pF∕ÂèVFZ₿-²û	RG-WS5708 31M¥	4üB1b	B*D ?e₫Aa	
A º ₫Aè¿%730)?æ¦	>			

2.1.1

- 1j1¦¼ÈÄ
- ¤A7nX>ÇjÄ
- ≥5¤¤Ê7->Ĵ1¦ÄÄ
- ĵ1¦ÈÊp9+e¤¤9+e¤¤e56Ä

2.1.2

- ÄÑÁ0+¤7Ä
- 0+¤7¤ÈÈ]a77ĴÈ7Ä
- 0+¤7Êp9+e¤¤9+e¤¤e56 Ä

2.1.3

- F>⊦eÐ¤¤F¥X¤3Ä(¤¤-(¤Ctl Ä
- B¼¤X¤¤X%¤¤È¤¤e¤¤e¤¤V%¤yÄ
- X≥¤¤Fƒ¿X¤WU+e¤¤¦È¤¤OP¤¤7¥e¤¤Ä
- mG¤¤Z¤+e5¤¤
- M0¤+e¤¤¤¤Ä¤¤
- B¤±A7nX%¤¤¤¤A7 1¤Ä

a	C¤9€!¤+k'J%73KC¤&+k11ELÆ¤¤VF⊢¤8*¸ Zé
a	-*ÛFPE¥%¤¤%Ô¤+k%738*¤¥

2.1.4

„ 4ï×f˜ÈÄ7MWWW[}-ÈÖ‰ÚJÈO61FE0Ä

RG-WS5708 Aî7))ïÖ

‰	-()‰
0ºC-45ºC	10%-90%

Aê)ïÈ-ïÄêÞD× ‰ÚDfµ 1.5m Ü ¸ Aïµü 0.4m :º #
Hƒ>

2.2.3

& H)Aî 7F >| _ 0 W ¡ ã Ä Ô µ& H:m X j ƒ : È FP @M‰+e hLt È ¯H Ž Õ&é Õ@ =8Ÿ È T ¦ _ X Ô µ-( )$¯ Ö • ~
,´ õ å ; È $ CFP @F /ýM‰+e hLt È = v J ¡ ýAî 7 / - È6< D é CFP @FJ uLÌ Ä) j o µ& H [Gÿ ú2Â ´?±"r ² ;>˜ Ö

0W-$ (- m)	0.5	1	3	5
0Wïµ2Õ /0ÚÅ	1.4×10^{7}	7×10^{5}	2.4×10^{5}	1.3×10^{5}

LÈ8FÈ7p4jo)0Ð}þ[ÕÃ(9"Ulï¶ÆÉ(ÚTÞOHŽ<ÈÈ81
FE0ïÖÄb9Dïµ¶F.Ã÷RïµFÕ1yïµÈ² ›Ö -

Dƒ	‰ (mg/m³)	0W (mg/m³)
¶F.› SO_2	0.2	1.5
.FR H_2S	0.006	0.03
¶F^ NO_2	0.04	0.15
XD NH_3	0.05	0.15
D Cl_2	0.01	0.3

2.2.4

4ï × f ˜ X ¯+X] 7- ` •8 3+5 FG ,´ ¢ ÈF Ë ¢ FJE÷+e é6V 8 Ã+e O6V 8 Ã+e.ñ# EÀ 4 Ã œ ¡Lk Ç Ä 5 Õ ` 3+5 Å6V 8 ¼ ,4ï Ä+e$À4ï Ã '4ï ¼EÃ *4ï1y Å,´ P , é ?)Aî 7 ×+O ¡ ý Ä j!" Ä# ? Ö

„ ïe3+5j TN 3+5ïeÀÄ+X9ÜÄ PEÅ94ï+eÀÈ7:%#eD7-9x´
%L¼+e5ïÄ

„ 4ï× fïÈÄ94ï+e4 ÑE2 ÜÝÄV+eï7Ä

„ ‰+e.ñïe56G+Xm+e56Ä

„ Õe56ïXÔ4ïgFC4ÈbM¼+e× +OÉ+eÃ+eï7Ä

2.2.5

8Ÿ -,´ Õ `3+5 _ RG-WS5708 4ï× f˜ 0cÜF>¦.pÉbM¼+ïÀÈ9A7Õ
03ïÈÔ¤ïÕÃuÃ

a 4ß¼ƒ mF-ê4ßZhM-Ł h¦ HP¿Ò+ m ß¼ß

¯+X Ô#q+e,´Aî 7 õN«FJE÷Tô5/8¢ ¹ ˜ `4ï Õ ` È V I ƒAî 7 µ,´+e$À > j # {L$,´5 5H+eLk ? & È J ,8$+e + T ã Ä

Aî í,´M'+e Ô3+5 _ 0 Z) 0û,´3+5 È+aF¯M'J¸ Ã ; , ƒ ¼ > Õ `3+5 -(F ,´ Õ d4ô @ ÄB Õ `3+5 FJ h >+X Œ+e$À ò63 ` úTô5/8¢ ¹ ˜ `4ï,´ Õ ` _ ¡+X ,´ ÄM'+e n+e Õ ` õ)Aî í6<@0 ÈAî 7"Ñ 9F Z?±"r Ä

* ¾+e.ñ ¬ éAîAÑ6<?±"r,´ Õ ` È 5 Ö•;m Õ ` Ã% # ˜ Õ ` Ã š ¼¢ Á f Ã+e £ ò63 Ä :F ' @ ¶ Õ `,´5, 8?±"r Ä Õ `+eLk?±"r ? ¾ Ä RG-WS5708 4ï× f>M¯ +‰ 1 Z Õ . 2-1Ä

. 2-1 RG-WS5708 4ï× fÕ?

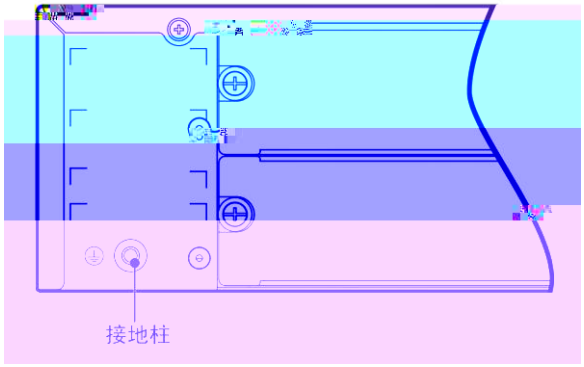

2.2.6

ƒ Ô#q+e$À4ï þ g F E • È$ Õ Õ ` 4ï × f ˜ +e$À & ÈÔ#q+e$À ÄG÷+X F ÕLbM' Õ4ï Â,´ é ? •Lb!' 4ï × f ˜F• M' + ÄLbM' Õ4ï Â +X4ï “ ¼=êJ¹ * Ê X j Ã Œ F j o,´ É ñ : Ä ¯+X & È Ô#q+e xF •LbM' Õ4ï Â È4ÿLbM' Õ4ï Â > ½F • 4ï × f ˜ Ä

LhM-ûÊLÅÑm%oø ¸ º Ô M6ø >F¢c>

LhM-ûÊ µ¸B-ÞhM-ûÊ -.©B*Dæ

2.2.7 EMI

3

B-.AÚ54ü¡B11bÂ¸ ¡AÚbÂvF&X(5%Cé

3.1

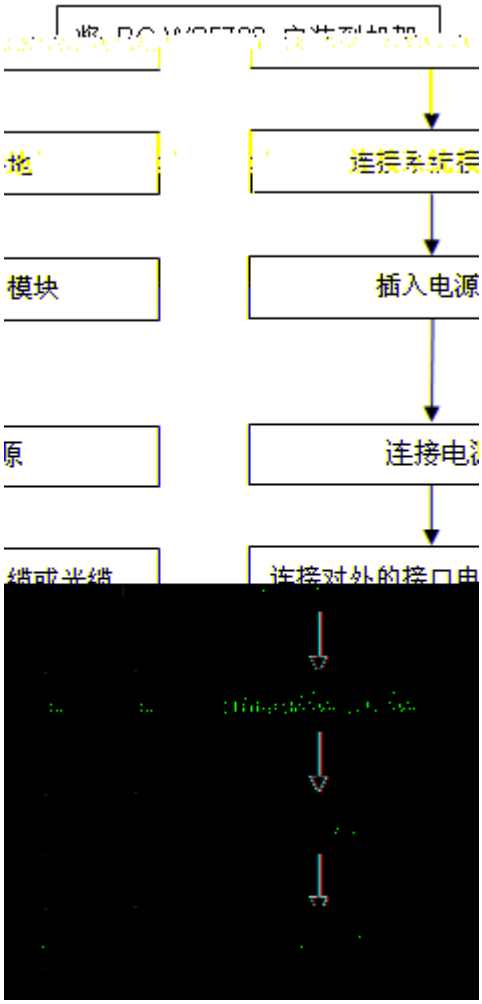

3.2

X ¹>õ }B'.žAÔ ; &é Ö

„ ¹>ð7-VËÕ¡NÊJE×Ä

„ ¹>ðV%CÃ7)ÄÄ

„ ¹>ðV35ž e%Cã+eÄ

„ ¹>ðV35ž(55G)4Ä

3.3 WS5708

¹>õ & ÈB'# ? ; &é Ö

„ ÄX)ÄÌ8¡+eÄ¡F)ÕÄ

„ ÄÕ+eÄÕ@8Ä

„ 4ï× f˜ jDÊ5ZÿÄ

„ XA79CaF,JNpLÄ 10 Ê£8;Ÿ Ë/6.<n5ÄÄ

„ 4ï× f8Zj4ï+e4 ÑE4 ÑÁ/+eÄ7× 8+e.ñÊ
+e56G+Xm+e56Ä

„ Ê e56ÊXÔ4ÈgFC4ÈbM'+e× +OÊ+eÃ+eÄA7Ä

3.3.1 19

RG-WS5708 4ï× fG-%Cã EIA 7jÈX 19 9(G4GÄ¹>ÕÄ× fMÄ)nX_
æ jCÈ¡GF1ÊMJ²p/jÖ

. 3-1

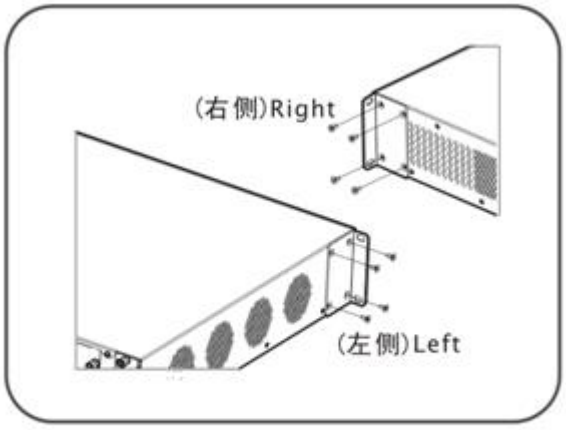

固定在19寸标准机柜时:
Fix on the 19inch-standards rack

3.3.2

¸ J õ å ; È+X g ¦ = § 7 19 9! (7 ö j È!” & È ê 4ÿ h+X `,´ é# a _ 6 4ï × f ˜ n5ž X ¢ ð,´ Œ : È!”/ý
ý Œ" E³1° … È § ƒ ¹>õE÷0; ² ; Ö

„ 10Ö5>ÕÊ 4 ZTÿ W7& Û2ÈCd X 4ï × f ˜ ÅM’,´ @) • µ Ä

„ 16Ö4ï× fÊXM:Ë4ï× fÊD7-O8ÊJNÄ

4

4.1

PC FJE<5ž e56> WS5708 ´ Console -(FÈ . 4-1 p/jÖ

. 4-1 G5ž?

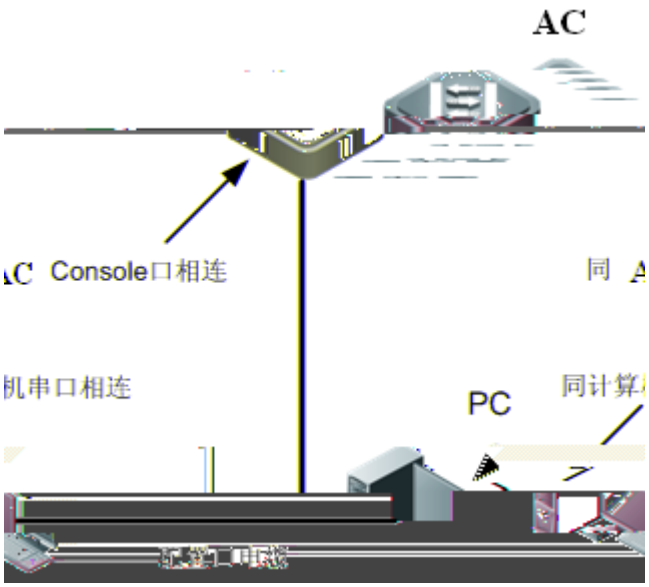

„ 10ÖG5ž e56´ DB-9 „ ? d Õ `?±) 4ï × f ˜F >|G}5ž,´ PC ,´ b : Ä

„ 10ÖG5ž e56´ RJ-45 01 F ` 4ï × f ˜,´G}5ž Ä Console Å : Ä

„ 10ÖP PCÈ PC :F>4ï/-O0Ä Windows3.1 ´ TerminalÈ Windows 95/98/NT/2000/XP ´Cµ 4× 4ïÅ

„ 1ÖÄ 4ï(@)j 9600È 8ÈPjÈ 1Èÿ fjÄ

1) &0û -0¿ -Lt& -FJAß -Cµ 4× 4ïÈ Cµ 4× 4ï0È+5i*² . 4-2 p/j+|MÄ

. 4-2

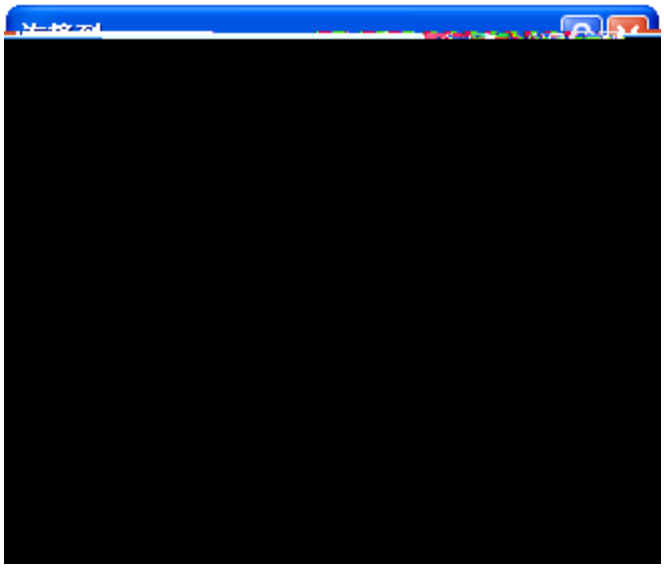

4) bF9%È. <.È >9JÈ+5i*² . 4-5 p/jFÕA5ž+MÈ5(©)j 9600È
j 8wÒ|È 1È fjÄ

. 4-5

5) bA5©>È. <.È >9JÈ+5F² . 4-6 p/jC4× 4ò+MÄ

. 4-6

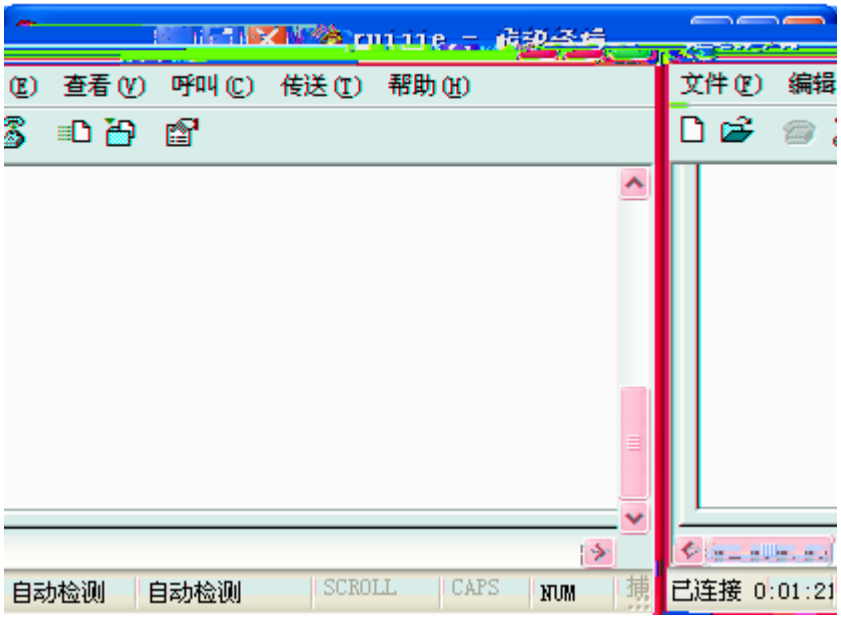

4.2

„ 4ï× fV̲u6Ã

„ +eÀFÕ̲!Ä

„ Ëe+eV̲>4ï× fÐ8Ä

„ G5̃ž e56FÕ̲!È5̃žX,4ïÄ PCX̲4ÿÈ5̃ž@A5Ä

:+e > È 0 -F >| ² ; ð È Añ >M'G}5ž Œ,´!" hF >| Ö

„ G5̃žX,4ï+|MV̲9Ä

„ A7̃7/jX̲hÄ

5

5.1

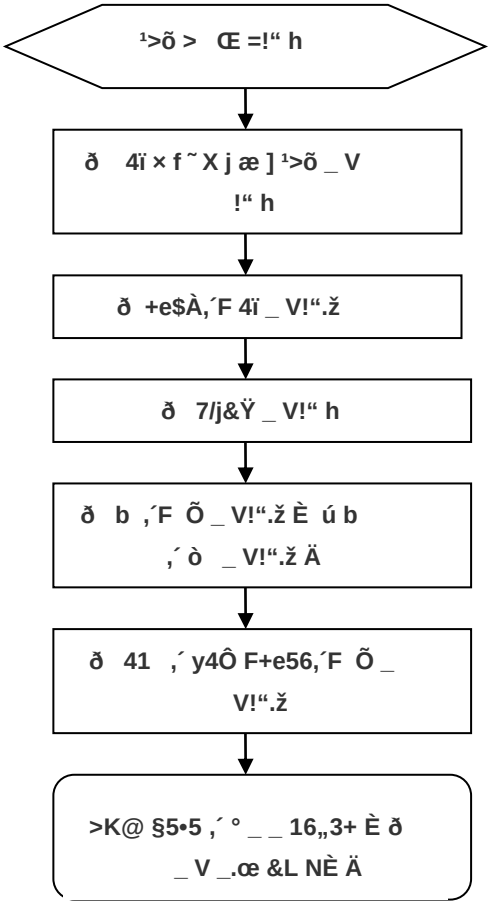

5.2

uLÌ)àB‘	7- Ï	@ ã Î#
Aà1Ñ*6+|M’,« … ö.1	-	B' >K@ §5•5 Ò g = ÑG ° _ _ 16„3+
0 j > status &Ÿ = Þ	+e$À Z Ë+e +e$À4ï ® Ø	ð j o Ë+e × _ V!“ h È > 4ï × f ˜F Õ,´+e$À4ï 9 ® Ø Ä
Status &Ÿ Þ4Ò8¢	Nþ w zA– $Y Ö zA–	B' ð Nþ w _ V>Û eEœ F • • × !” & 4ï × f ˜ "4ÿ Œ!’!“ h,´ J Ñ Ô ’ ÈB'

A {

1000BASE-T/100BASE-TX/10BASE-T

1000BASE-T/100BASE-TX/10BASE-T 1 9/ÿFO)8F2Ä È 1XF9/ÿFO)8Ø MDI/MDIX Crossover Ï7-Ä

1000BASE-T 1V8 IEEE 802.3ab 7ÈÕ56M01X 100-ohm 5 2×Cµ 5 2MÿÏnü 54ï UTP F¸m54ï STPÈ ØÈX ¸m54ï STPÈ Ð0K1 100 2ÈÕ/Ä

1000BASE-T 1+X 4)4F>¸PEÃ0ÈÃp9´ 4)4FÕÄ 1000BASE-T 1p+X¸54¸FÕ . A-1 p/jÖ

. A-1 1000BASE-T)54ï/j?

-$4ï		Ê4ï	
Switch	**Switch**	**Switch**	**Switch**
1 TP0 +	1 TP0 +	1 TP0 +	1 TP0 +
2 TP0 -	2 TP0 -	2 TP0 -	

-$4ï	Ô4ï

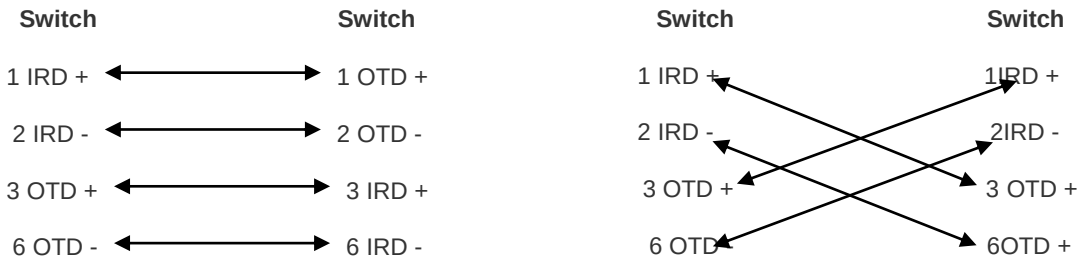

) ¾ y4Ô ÄB i ž p Õ,´ y4Ô Q ‡,´2« » ÈF9 … Q F J Q y4ÔF >|F Õ È ¦F Õ/j ? . ² **.** A-4Ö

. A-4 y4ÔÕ?

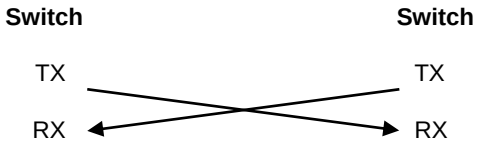

B Mini-GBIC {

\ œ (i ž 4ï × f ˜ Q ‡,´ Õ 2« » Ë ¶-(ÄG} ‡ ¯+X,´ s v SFP Q Ä Mini-GBIC ÈXgiŽu¯+X
ÈB*6F9 -(Ä SFP Ë6sv SFP ÈÄ6Ä

Mini-GBIC SFP

>˜ B-1 SFP 2Ä7

Mini-GBIC(SFP)	# K (nm)	CX2«	8 ÍÄ	Q V í (MHz/km)	34D/ë	F 1 y j (dbm) MAX	Õ (dbm) MAX	1V87ö
FE-SFP-LX-MM1310	1310	J Q4Ô	62.5/125	N/A	2 Gü	-14	-14	
FE-SFP-LH15-SM1310	1310	.Q4Ô	9/125	N/A	15 Gü	-8	-8	

IEEE802.3

C SFP+ {

A (Ë,´ 7 v SFP+f˜ö[XG-SFP-SR-MM850Ã XG-SFP-LR-SM1310 1y×ÈXgiÎ¿u¯X¦P
8*6¦F9-(Ä SFP+ Ä¿v SFP+f˜Q¼¦EÃ /EÃ7ÈA7•vZ5• SFP+
1 / -È1>y4Ô5FÕ0CÄ

SFP+

» '	# K¯ (nm)	y4Ô2« »	